NRF 3386298

Purusrenne 100 er en smal gulvrenne av syrefast stål EN 1.4404, for innstøping i betong,
med midtutløp og ristmål 600×100 mm.
Må kompletteres med rist tilpasset bruksområde, samt slukdel og vannlås av syrefast stål
Tilpasset toppsjikt BE -vinylbelegg

NRF 3386299

Purusrenne 100 er en smal gulvrenne av syrefast stål EN 1.4404, for innstøping i betong,
med midtutløp og ristmål 800×100 mm.
Må kompletteres med rist tilpasset bruksområde, samt slukdel og vannlås av syrefast stål
Tilpasset toppsjikt BE -vinylbelegg

NRF 3386302

Purusrenne 100 er en smal gulvrenne av syrefast stål EN 1.4404, for innstøping i betong,
med midtutløp og ristmål 1000×100 mm.
Må kompletteres med rist tilpasset bruksområde, samt slukdel og vannlås av syrefast stål
Tilpasset toppsjikt BE -vinylbelegg

NRF 3386304

Purusrenne 100 er en smal gulvrenne av syrefast stål EN 1.4404, for innstøping i betong,
med midtutløp og ristmål 1200×100 mm.

Må kompletteres med rist tilpasset bruksområde, samt slukdel og vannlås av syrefast stål
Tilpasset toppsjikt BE -vinylbelegg

NRF 3386306

Purusrenne 100 er en smal gulvrenne av syrefast stål EN 1.4404, for innstøping i betong,
med midtutløp og ristmål 1500×100 mm.
Må kompletteres med rist tilpasset bruksområde, samt slukdel og vannlås av syrefast stål
Tilpasset toppsjikt BE -vinylbelegg

NRF 3386307

Purusrenne 100 er en smal gulvrenne av syrefast stål EN 1.4404, for innstøping i betong,
med midtutløp og ristmål 2000×100 mm.
Må kompletteres med rist tilpasset bruksområde, samt slukdel og vannlås av syrefast stål
Tilpasset toppsjikt BE -vinylbelegg

NRF 3386308

Purusrenne 100 er en smal gulvrenne av syrefast stål EN 1.4404, for innstøping i betong,
med midtutløp og ristmål 2500×100 mm.
Må kompletteres med rist tilpasset bruksområde, samt slukdel og vannlås av syrefast stål
Tilpasset toppsjikt BE -vinylbelegg

NRF 3386301

Purusrenne 100 er en smal gulvrenne av syrefast stål EN 1.4404, for innstøping i betong,
med midtutløp og ristmål 900×100 mm.
Må kompletteres med rist tilpasset bruksområde, samt slukdel og vannlås av syrefast stål
Tilpasset toppsjikt BE -vinylbelegg

NRF 3386303

Purusrenne 100 er en smal gulvrenne av syrefast stål EN 1.4404, for innstøping i betong,
med midtutløp og ristmål 1100×100 mm.
Må kompletteres med rist tilpasset bruksområde, samt slukdel og vannlås av syrefast stål
Tilpasset toppsjikt BE -vinylbelegg

NRF 3386305

Purusrenne 100 er en smal gulvrenne av syrefast stål EN 1.4404, for innstøping i betong,
med midtutløp og ristmål 1400×100 mm.
Må kompletteres med rist tilpasset bruksområde, samt slukdel og vannlås av syrefast stål
Tilpasset toppsjikt BE -vinylbelegg

Spesifikasjoner

NRF nummer	3386298
Flate	Beiset
Funksjon	Midtutløp
Gulvdekke	Vinyl

Gulvkonstruksjon	Betonggulv
Konstruksjonshøyde	52
Materiale	Syrefast rustfritt stål 1.4404
Størrelse	600×100 mm
Uttaksdimensjon	Bunn/side Ø50, Ø75, Ø110 mm
Vare farge	Rustfritt
Versjon	Ikke glem gitteret/utløpshuset

NRF nummer	3386299
Flate	Beiset
Funksjon	Midtutløp
Gulvdekke	Vinyl
Gulvkonstruksjon	Betonggulv
Konstruksjonshøyde	52
Materiale	Syrefast rustfritt stål 1.4404
Størrelse	800×100 mm
Uttaksdimensjon	Bunn/side Ø50, Ø75, Ø110 mm
Vare farge	Rustfritt
Versjon	Ikke glem gitteret/utløpshuset

NRF nummer	3386302

Flate	Beiset
Funksjon	Midtutløp
Gulvdekke	Vinyl
Gulvkonstruksjon	Betonggulv
Konstruksjonshøyde	52
Materiale	Syrefast rustfritt stål 1.4404
Størrelse	1000×100 mm
Uttaksdimensjon	Bunn/side Ø50, Ø75, Ø110 mm
Vare farge	Rustfritt
Versjon	Ikke glem gitteret/utløpshuset

NRF nummer	3386304
Flate	Beiset
Funksjon	Midtutløp
Gulvdekke	Vinyl
Gulvkonstruksjon	Betonggulv
Konstruksjonshøyde	52
Materiale	Syrefast rustfritt stål 1.4404
Størrelse	1200×100 mm
Uttaksdimensjon	Bunn/side Ø50, Ø75, Ø110 mm

Vare farge	Rustfritt
Versjon	Ikke glem gitteret/utløpshuset

NRF nummer	3386306
Flate	Beiset
Funksjon	Midtutløp
Gulvdekke	Vinyl
Gulvkonstruksjon	Betonggulv
Konstruksjonshøyde	52
Materiale	Syrefast rustfritt stål 1.4404
Størrelse	1500×100 mm
Uttaksdimensjon	Bunn/side Ø50, Ø75, Ø110 mm
Vare farge	Rustfritt
Versjon	Ikke glem gitteret/utløpshuset

NRF nummer	3386307
Flate	Beiset
Funksjon	Midtutløp
Gulvdekke	Vinyl
Gulvkonstruksjon	Betonggulv
Konstruksjonshøyde	52

Materiale	Syrefast rustfritt stål 1.4404
Størrelse	2000×100 mm
Uttaksdimensjon	Bunn/side Ø50, Ø75, Ø110 mm
Vare farge	Rustfritt
Versjon	Ikke glem gitteret/utløpshuset

NRF nummer	3386308
Flate	Beiset
Funksjon	Midtutløp
Gulvdekke	Vinyl
Gulvkonstruksjon	Betonggulv
Konstruksjonshøyde	52
Materiale	Syrefast rustfritt stål 1.4404
Størrelse	2500×100 mm
Uttaksdimensjon	Bunn/side Ø50, Ø75, Ø110 mm
Vare farge	Rustfritt
Versjon	Ikke glem gitteret/utløpshuset

NRF nummer	3386301
Flate	Beiset
Funksjon	Midtutløp

Gulvdekke	Vinyl
Gulvkonstruksjon	Betonggulv
Konstruksjonshøyde	52
Materiale	Syrefast rustfritt stål 1.4404
Størrelse	900×100 mm
Uttaksdimensjon	Bunn/side Ø50, Ø75, Ø110 mm
Vare farge	Rustfritt
Versjon	Ikke glem gitteret/utløpshuset

NRF nummer	3386303
Flate	Beiset
Funksjon	Midtutløp
Gulvdekke	Vinyl
Gulvkonstruksjon	Betonggulv
Konstruksjonshøyde	52
Materiale	Syrefast rustfritt stål 1.4404
Størrelse	1100×100 mm
Uttaksdimensjon	Bunn/side Ø50, Ø75, Ø110 mm
Vare farge	Rustfritt
Versjon	Ikke glem gitteret/utløpshuset

NRF nummer	3386305
Flate	Beiset
Funksjon	Midtutløp
Gulvdekke	Vinyl
Gulvkonstruksjon	Betonggulv
Konstruksjonshøyde	52
Materiale	Syrefast rustfritt stål 1.4404
Størrelse	1400×100 mm
Uttaksdimensjon	Bunn/side Ø50, Ø75, Ø110 mm
Vare farge	Rustfritt
Versjon	Ikke glem gitteret/utløpshuset
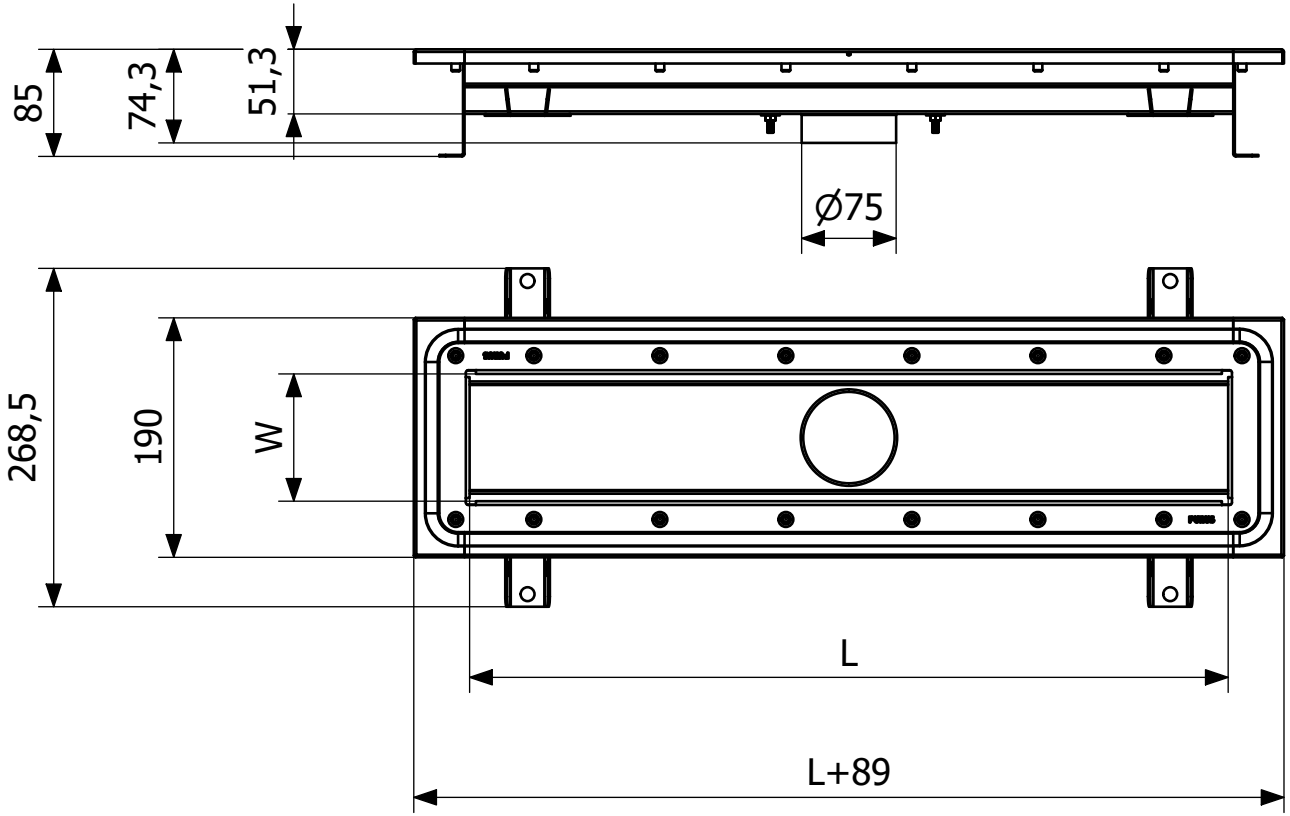
Dimension (mm)	LxW (mm)
600x100	602x101
800x100	802x101
900x100	902x101
1000x100	1002x101
1100x100	1102x101
1200x100	1202x101
1400x100	1402x101
1500x100	1502x101
2000x100	2002x101
2500x100	2502x101