NRF 3386293

Purusrenne 100 er en smal gulvrenne av syrefast stål EN 1.4404, for innstøping i betong,
med gavlutløp og ristmål 1200×100 mm.
Må kompletteres med rist tilpasset bruksområde, samt slukdel og vannlås av syrefast stål
Tilpasset toppsjikt BE -vinylbelegg

NRF 3386295

Purusrenne 100 er en smal gulvrenne av syrefast stål EN 1.4404, for innstøping i betong,
med gavlutløp og ristmål 1500×100 mm.
Må kompletteres med rist tilpasset bruksområde, samt slukdel og vannlås av syrefast stål
Tilpasset toppsjikt BE -vinylbelegg

NRF 3386296

Purusrenne 100 er en smal gulvrenne av syrefast stål EN 1.4404, for innstøping i betong,
med gavlutløp og ristmål 2000×100 mm.
Må kompletteres med rist tilpasset bruksområde, samt slukdel og vannlås av syrefast stål
Tilpasset toppsjikt BE -vinylbelegg

NRF 3386297

Purusrenne 100 er en smal gulvrenne av syrefast stål EN 1.4404, for innstøping i betong,
med gavlutløp og ristmål 2500×100 mm.

Må kompletteres med rist tilpasset bruksområde, samt slukdel og vannlås av syrefast stål
Tilpasset toppsjikt BE -vinylbelegg

NRF 3386287

Purusrenne 100 er en smal gulvrenne av syrefast stål EN 1.4404, for innstøping i betong,
med gavlutløp og ristmål 600×100 mm.
Må kompletteres med rist tilpasset bruksområde, samt slukdel og vannlås av syrefast stål
Tilpasset toppsjikt BE -vinylbelegg

NRF 3386288

Purusrenne 100 er en smal gulvrenne av syrefast stål EN 1.4404, for innstøping i betong,
med gavlutløp og ristmål 800×100 mm.
Må kompletteres med rist tilpasset bruksområde, samt slukdel og vannlås av syrefast stål
Tilpasset toppsjikt BE -vinylbelegg

NRF 3386291

Purusrenne 100 er en smal gulvrenne av syrefast stål EN 1.4404, for innstøping i betong,
med gavlutløp og ristmål 1000×100 mm.
Må kompletteres med rist tilpasset bruksområde, samt slukdel og vannlås av syrefast stål
Tilpasset toppsjikt BE -vinylbelegg

NRF 3386289

Purusrenne 100 er en smal gulvrenne av syrefast stål EN 1.4404, for innstøping i betong,
med gavlutløp og ristmål 900×100 mm.
Må kompletteres med rist tilpasset bruksområde, samt slukdel og vannlås av syrefast stål
Tilpasset toppsjikt BE -vinylbelegg

NRF 3386292

Purusrenne 100 er en smal gulvrenne av syrefast stål EN 1.4404, for innstøping i betong,
med gavlutløp og ristmål 1100×100 mm.
Må kompletteres med rist tilpasset bruksområde, samt slukdel og vannlås av syrefast stål
Tilpasset toppsjikt BE -vinylbelegg

NRF 3386294

Purusrenne 100 er en smal gulvrenne av syrefast stål EN 1.4404, for innstøping i betong,
med gavlutløp og ristmål 1400×100 mm.
Må kompletteres med rist tilpasset bruksområde, samt slukdel og vannlås av syrefast stål
Tilpasset toppsjikt BE -vinylbelegg

Spesifikasjoner

NRF nummer	3386293
Flate	Beiset
Funksjon	Gavlutløp
Gulvdekke	Vinyl

Gulvkonstruksjon	Betonggulv
Konstruksjonshøyde	71
Materiale	Syrefast rustfritt stål 1.4404
Størrelse	1200×100 mm
Uttaksdimensjon	Bunn/side Ø50, Ø75, Ø110 mm
Vare farge	Rustfritt
Versjon	Ikke glem gitteret/utløpshuset

NRF nummer	3386295
Flate	Beiset
Funksjon	Gavlutløp
Gulvdekke	Vinyl
Gulvkonstruksjon	Betonggulv
Konstruksjonshøyde	71
Materiale	Syrefast rustfritt stål 1.4404
Størrelse	1500×100 mm
Uttaksdimensjon	Bunn/side Ø50, Ø75, Ø110 mm
Vare farge	Rustfritt
Versjon	Ikke glem gitteret/utløpshuset

NRF nummer	3386296

Flate	Beiset
Funksjon	Gavlutløp
Gulvdekke	Vinyl
Gulvkonstruksjon	Betonggulv
Konstruksjonshøyde	76
Materiale	Syrefast rustfritt stål 1.4404
Størrelse	2000×100 mm
Uttaksdimensjon	Bunn/side Ø50, Ø75, Ø110 mm
Vare farge	Rustfritt
Versjon	Ikke glem gitteret/utløpshuset

NRF nummer	3386297
Flate	Beiset
Funksjon	Gavlutløp
Gulvdekke	Vinyl
Gulvkonstruksjon	Betonggulv
Konstruksjonshøyde	76
Materiale	Syrefast rustfritt stål 1.4404
Størrelse	2500×100 mm
Uttaksdimensjon	Bunn/side Ø50, Ø75, Ø110 mm

Vare farge	Rustfritt
Versjon	Ikke glem gitteret/utløpshuset

NRF nummer	3386287
Flate	Beiset
Funksjon	Gavlutløp
Gulvdekke	Vinyl
Gulvkonstruksjon	Betonggulv
Konstruksjonshøyde	66
Materiale	Syrefast rustfritt stål 1.4404
Størrelse	600×100 mm
Uttaksdimensjon	Bunn/side Ø50, Ø75, Ø110 mm
Vare farge	Rustfritt
Versjon	Ikke glem gitteret/utløpshuset

NRF nummer	3386288
Flate	Beiset
Funksjon	Gavlutløp
Gulvdekke	Vinyl
Gulvkonstruksjon	Betonggulv
Konstruksjonshøyde	66

Materiale	Syrefast rustfritt stål 1.4404
Størrelse	800×100 mm
Uttaksdimensjon	Bunn/side Ø50, Ø75, Ø110 mm
Vare farge	Rustfritt
Versjon	Ikke glem gitteret/utløpshuset

NRF nummer	3386291
Flate	Beiset
Funksjon	Gavlutløp
Gulvdekke	Vinyl
Gulvkonstruksjon	Betonggulv
Konstruksjonshøyde	66
Materiale	Syrefast rustfritt stål 1.4404
Størrelse	1000×100 mm
Uttaksdimensjon	Bunn/side Ø50, Ø75, Ø110 mm
Vare farge	Rustfritt
Versjon	Ikke glem gitteret/utløpshuset

NRF nummer	3386289
Flate	Beiset
Funksjon	Gavlutløp

Gulvdekke	Vinyl
Gulvkonstruksjon	Betonggulv
Konstruksjonshøyde	66
Materiale	Syrefast rustfritt stål 1.4404
Størrelse	900×100 mm
Uttaksdimensjon	Bunn/side Ø50, Ø75, Ø110 mm
Vare farge	Rustfritt
Versjon	Ikke glem gitteret/utløpshuset

NRF nummer	3386292
Flate	Beiset
Funksjon	Gavlutløp
Gulvdekke	Vinyl
Gulvkonstruksjon	Betonggulv
Konstruksjonshøyde	71
Materiale	Syrefast rustfritt stål 1.4404
Størrelse	1100×100 mm
Uttaksdimensjon	Bunn/side Ø50, Ø75, Ø110 mm
Vare farge	Rustfritt
Versjon	Ikke glem gitteret/utløpshuset

NRF nummer	3386294
Flate	Beiset
Funksjon	Gavlutløp
Gulvdekke	Vinyl
Gulvkonstruksjon	Betonggulv
Konstruksjonshøyde	71
Materiale	Syrefast rustfritt stål 1.4404
Størrelse	1400×100 mm
Uttaksdimensjon	Bunn/side Ø50, Ø75, Ø110 mm
Vare farge	Rustfritt
Versjon	Ikke glem gitteret/utløpshuset
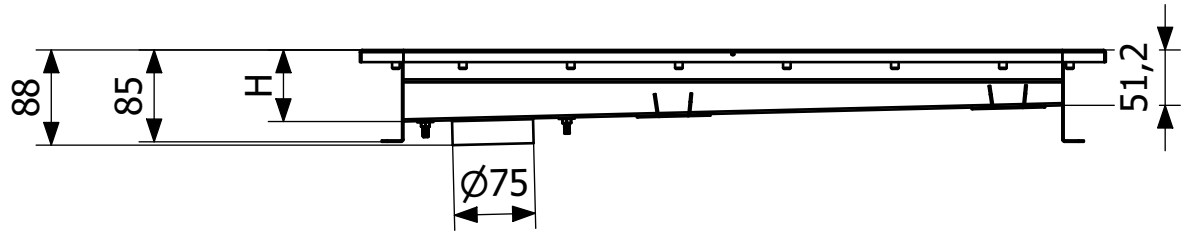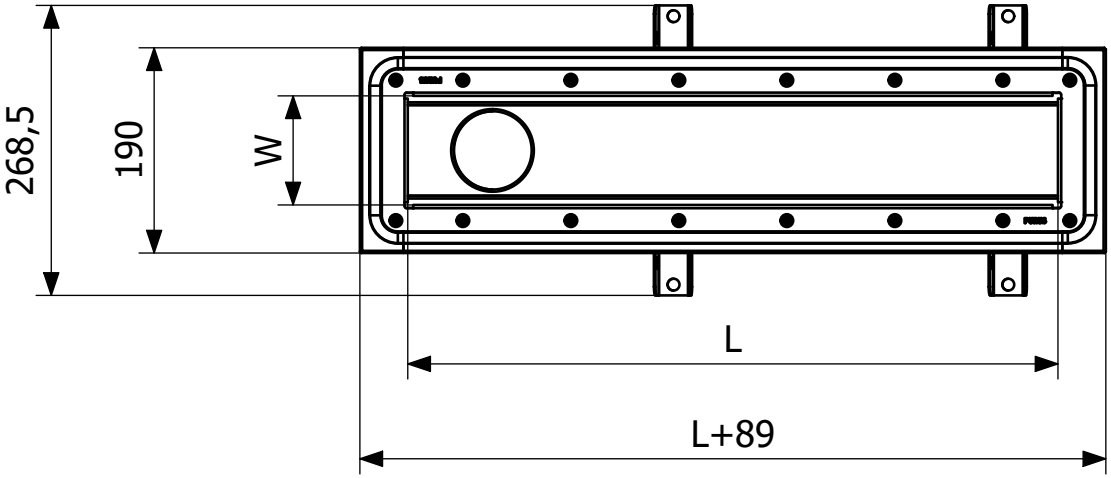
Dimension (mm)	LxW (mm)	H (mm)
600x100	602x101	66,3
800x100	802x101	66,3
900x100	902x101	66,3
1000x100	1002x101	66,3
1100x100	1102x101	71,3
1200x100	1202x101	71,3
1400x100	1402x101	71,3
1500x100	1502x101	71,3
2000x100	2002x101	76,3
2500x100	2502x101	76,3